Fahrradhaltesystem
Economy Class

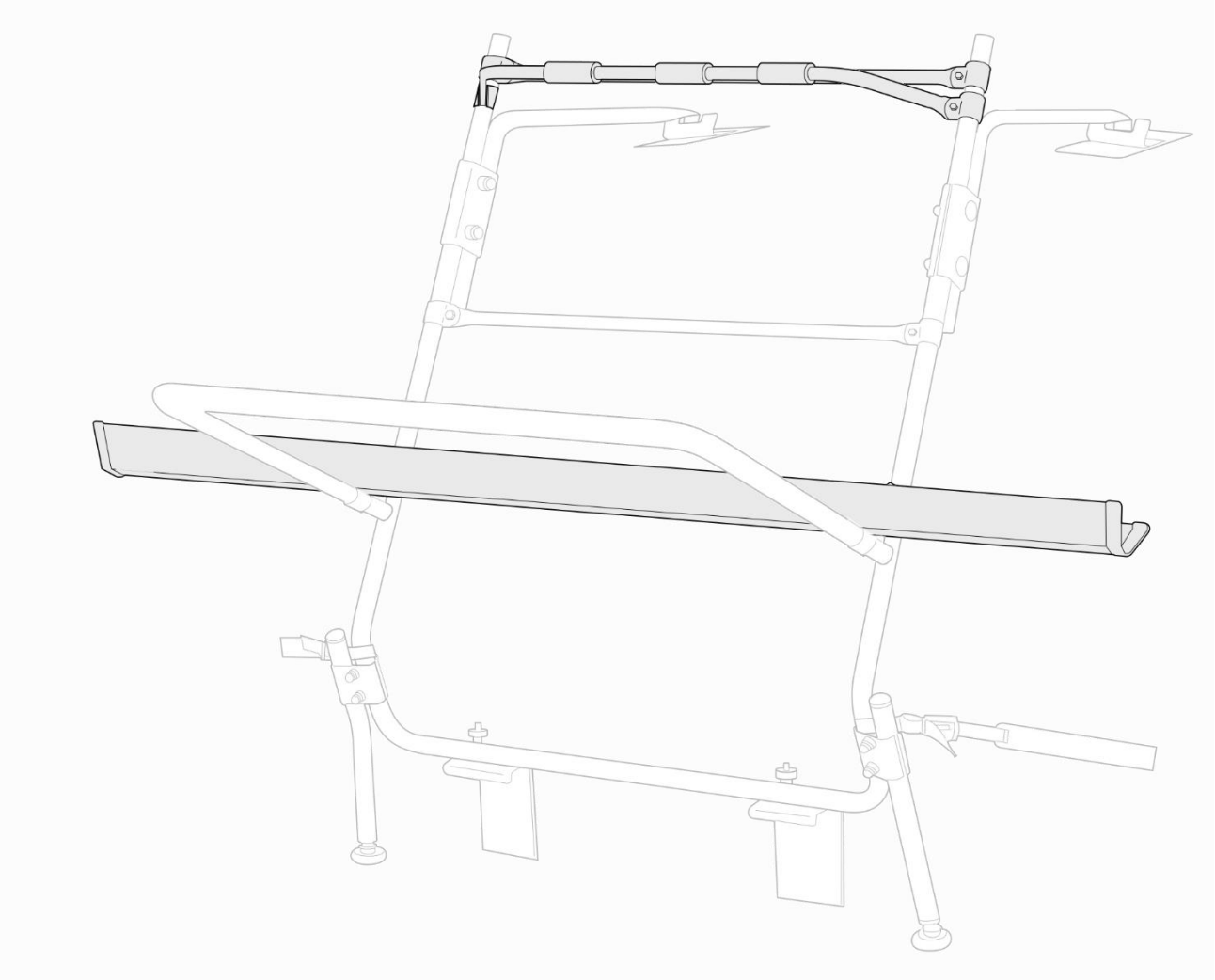

Montageanleitung

Art.-Nr.: 5010

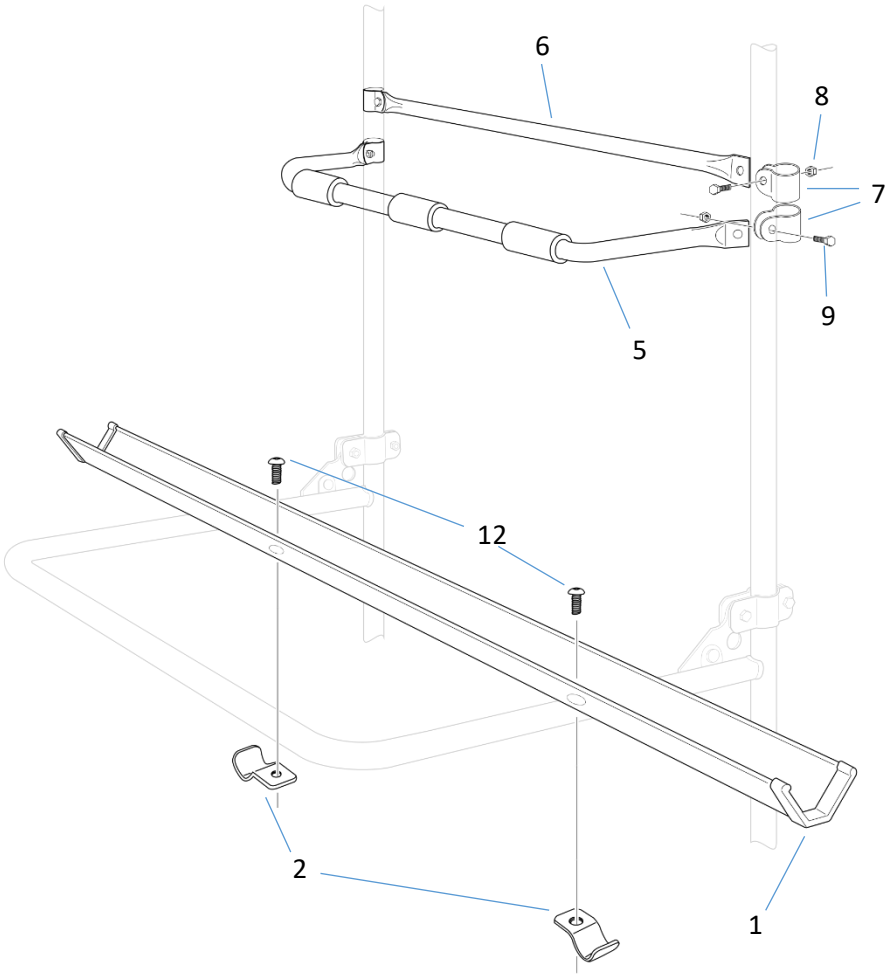

Nr.	Bezeichnung	Menge
1	Fahrradschiene 135cm	1
2	Gewindeschelle	2
3	Gewindeschellen Gummi	2
4	Innensechskantschraube M8 x 12mm	2
5	Distanzhalter für das 1. Fahrrad	1
6	Querstrebe	1
7	Schelle für Distanzhalter	4
8	Selbstsichernde Mutter M6	4
9	Maschinenschraube M6 x 16mm	4
10	Innensechskantschlüssel 5 mm	1
11	Gurt 45 cm	4
12	Innensechskantschraube M8 x 16mm	4

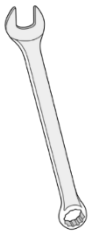

DE	Benötigt werden zwei 10 mm Schraubenschlüssel
EN	Required are two 10 mm wrenches

Hinweise

Attention

Seiten / Pages: 4, 5

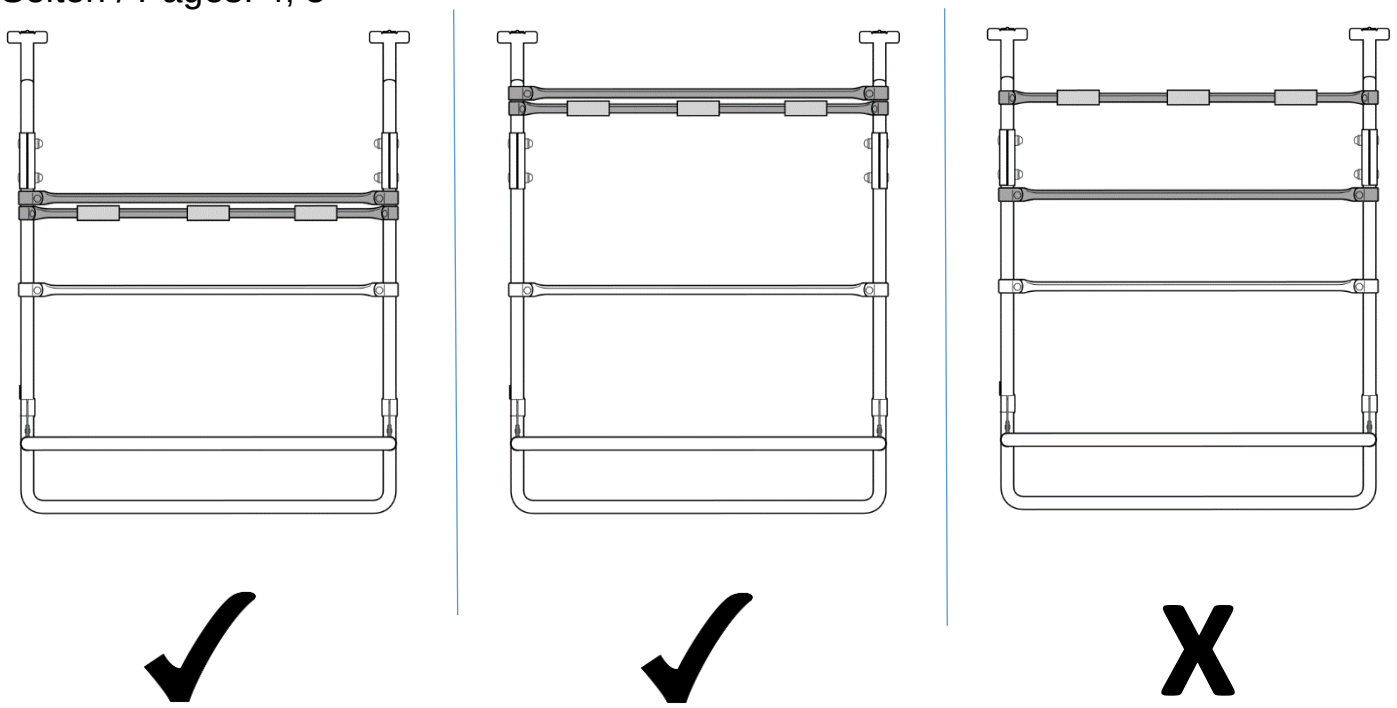

DE	Der Distanzhalter und die Querstrebe müssen zusammen montiert werden.
EN	The bike holder for the 1st bike (“Distanzhalter”) has to be installed directly next to the cross brace (“Querstrebe”).

- Beladen Sie das Heckträgersystem so, dass das Fahrrad mit dem größten Gewicht zuerst geladen wird. Danach bitte das leichtere Fahrrad laden.
- Paulchen System übernimmt keine Haftung für Schäden an Carbon-Rahmen oder -Gabeln während der Montage und / oder der Nutzung des Trägers.

1

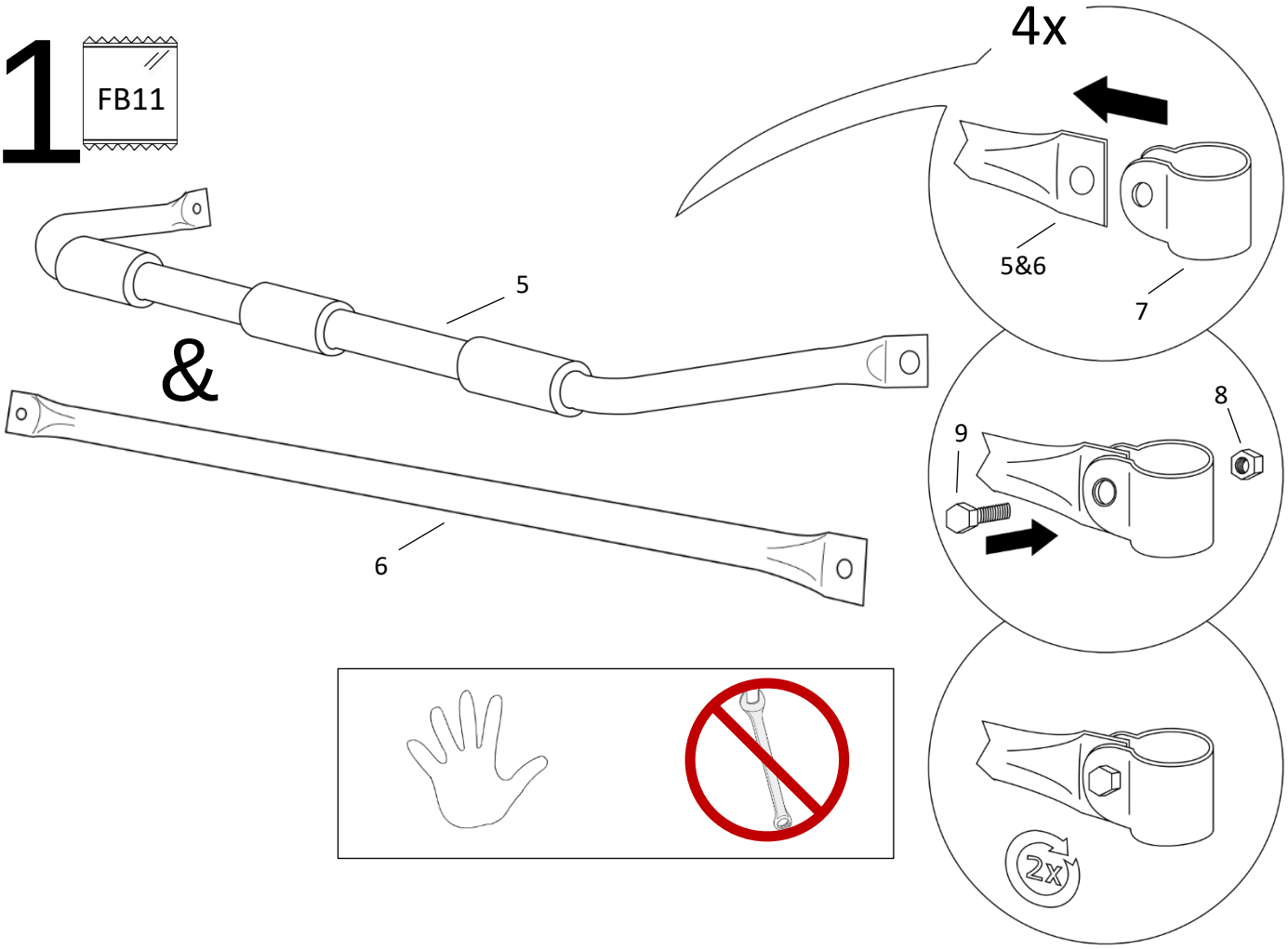

2

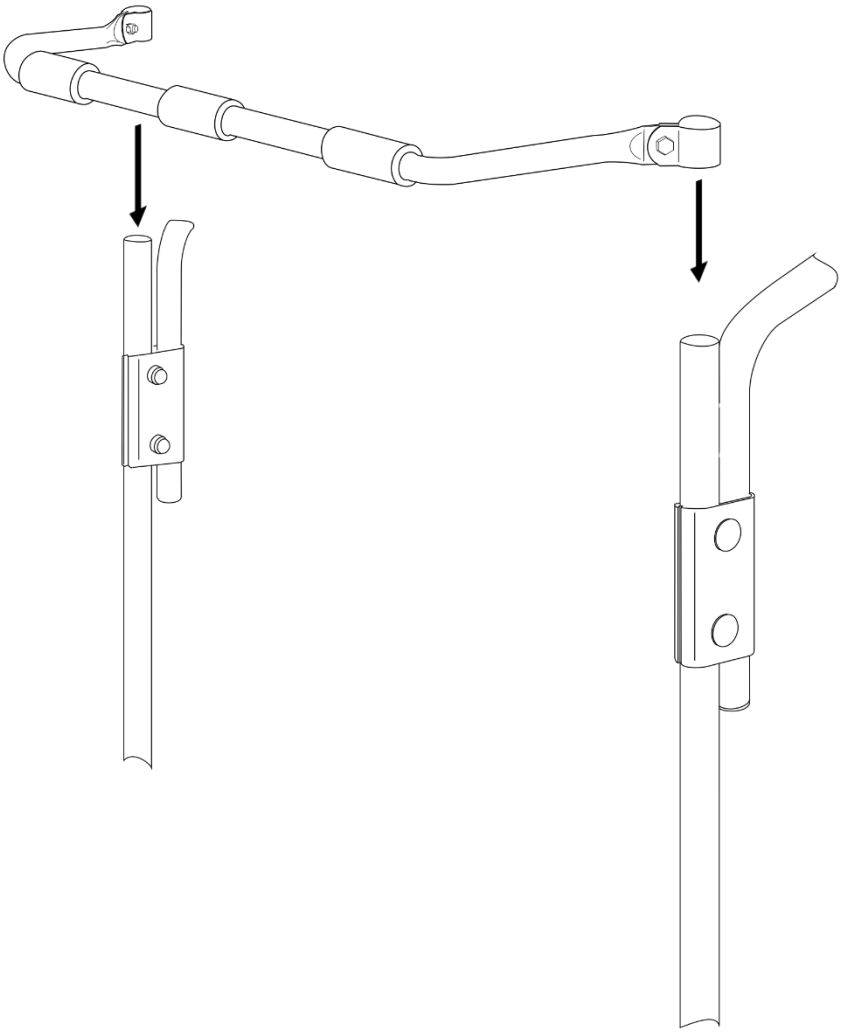

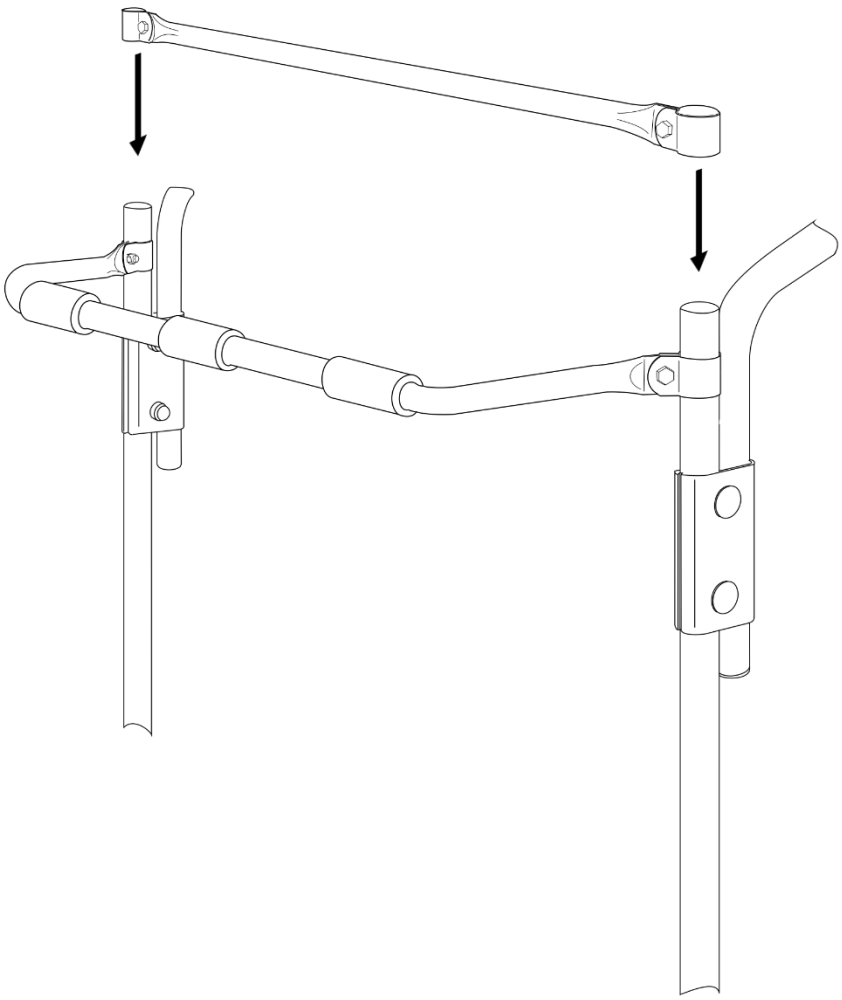

3

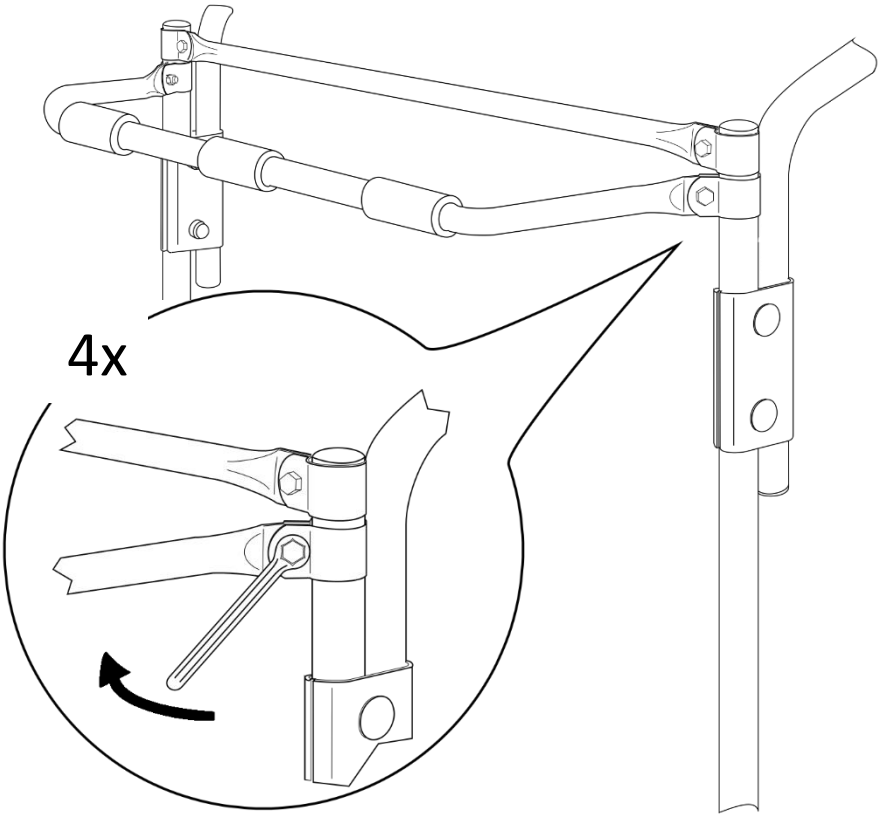

4

FB13

DE	Beachten Sie, dass bei der Montage des Lastenrahmen und Fahrradschienen die Rückleuchten des Fahrzeugs frei bleiben!
EN	Please note that when the load frame and bicycle rails are installed, the taillights of the vehicle remain free!

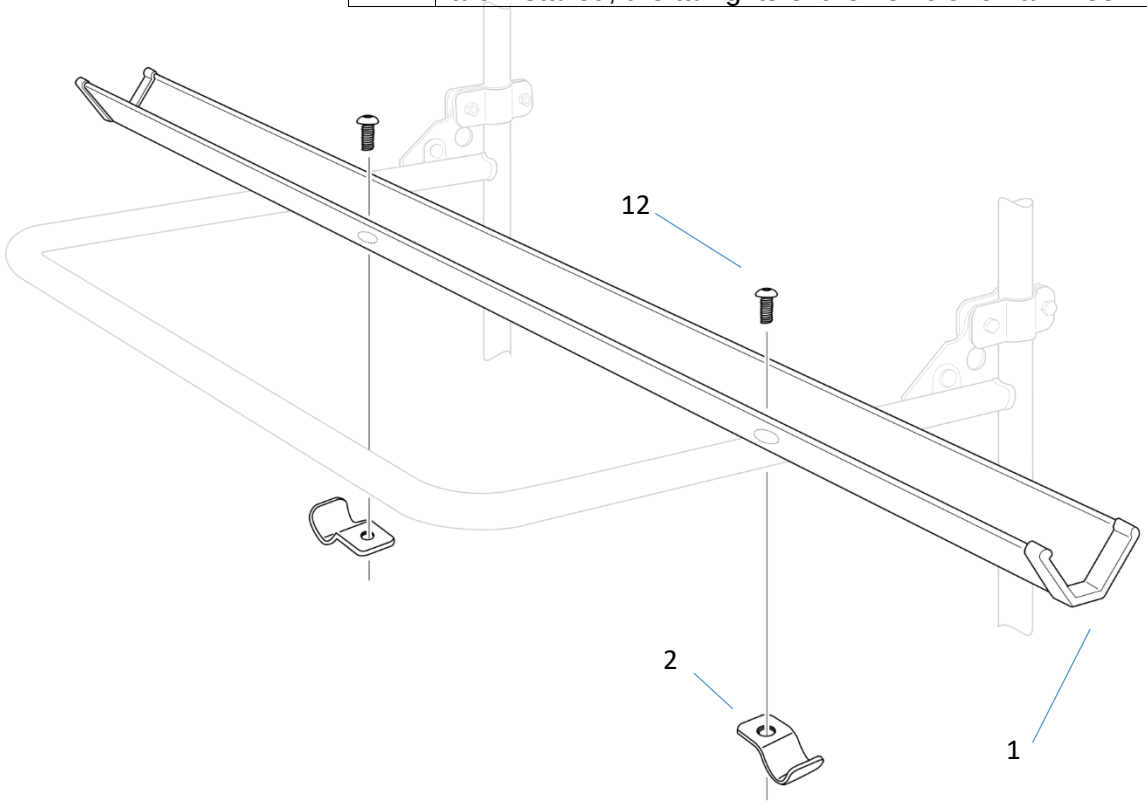

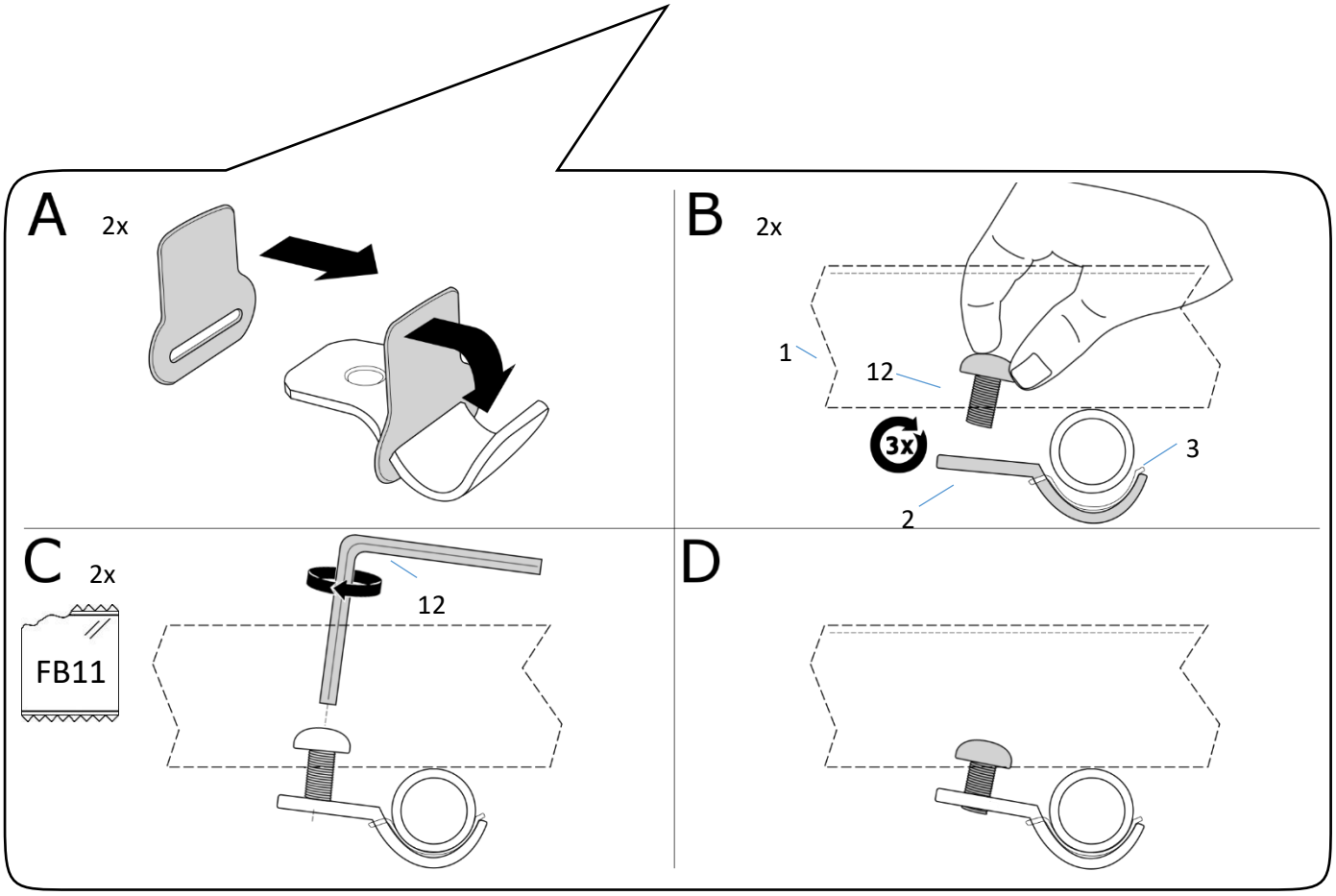

Bedienung

Operating instructions

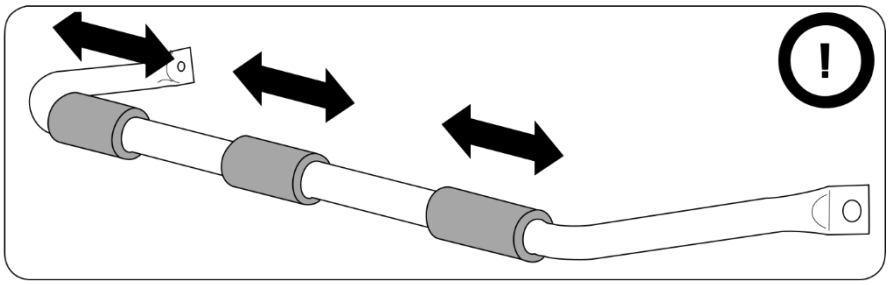

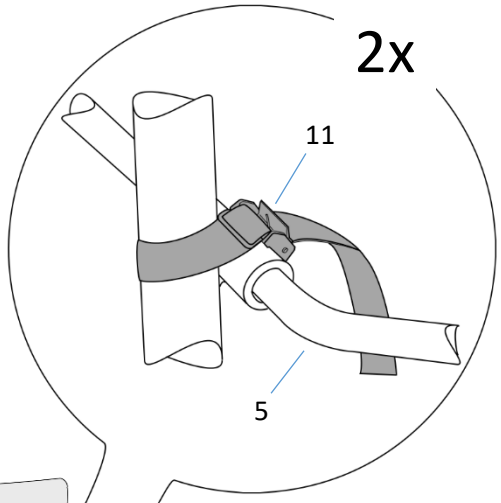

DE		Befestigungsbereiche
EN		Fastening sections

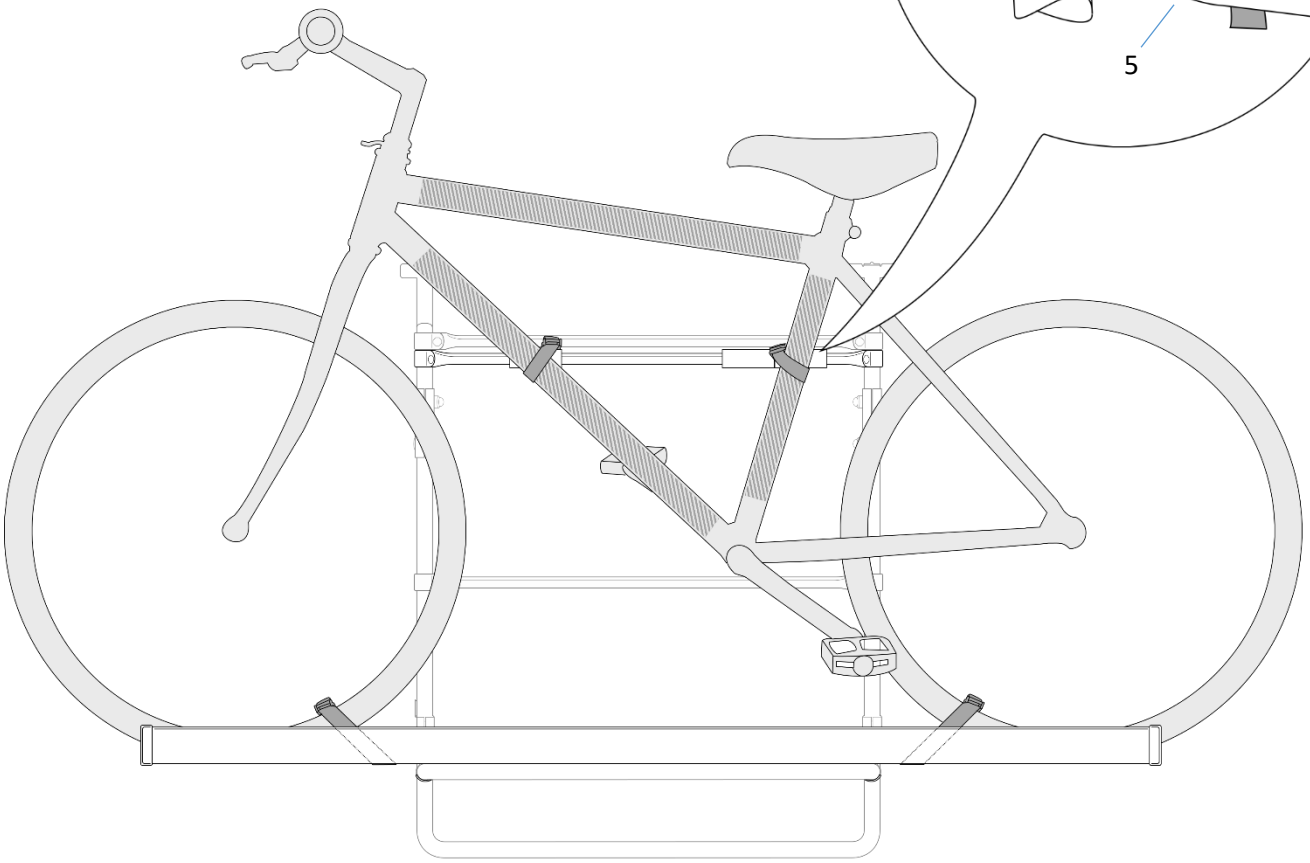

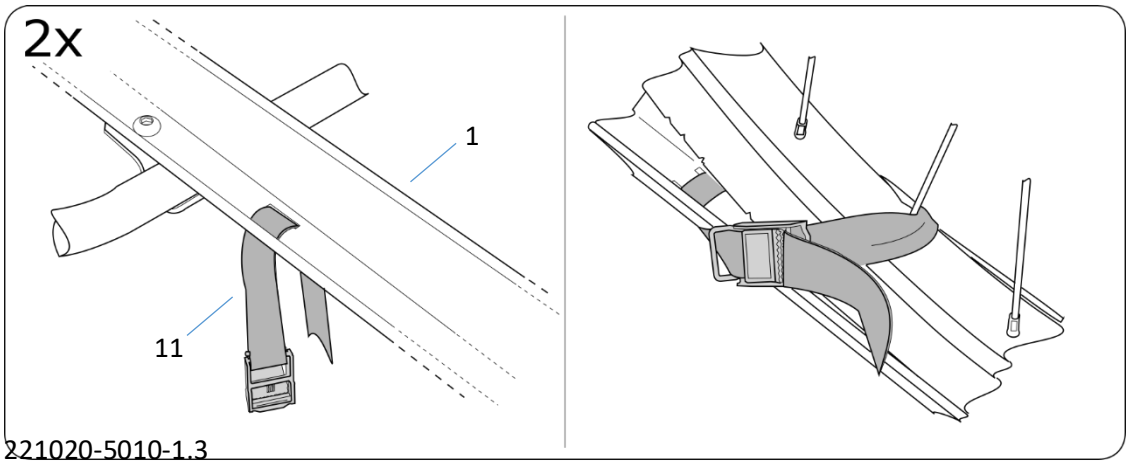

Ergänzung
Complement

DE	Möchten Sie Ihren Träger für den Transport eines 2. Fahrrades ergänzen benötigen Sie
EN	Do you want to expand the carrier for the transport of a 2nd bike you will need

DE	Fahrradschiene	Art.-Nr. Z110350
EN	Bicycle rail	art. no. Z110350

https://paulchensystem.net/Hecktraeger-Einzelkomponenten/Fahrradhaltesysteme/Fahrradschienen/Fahrradschiene-1350-mm-Gepulvert::3740.html

DE	Fahrradaufnahme	Art.-Nr. Z110230
EN	Bicycle holder	art. no. Z110230

https://paulchensystem.net/Hecktraeger-Einzelkomponenten/Fahrradhaltesysteme/Fahrradhalter/Economy-Fahrradhalter-fuer-das-2-Fahrrad::2883.html